MARS - AVRIL 2024

OPÉRATION
ASSAINISSEMENT NON COLLECTIF

Flowdians

STATION DE RELEVAGE À ENTERRER FLOWLIFT-W

Station prête à poser, enterrée ou hors-sol. Adaptée aux maisons individuelles ou très petits collectifs. **Version monopompe**. Kit de connexion. **Usage : eaux chargées**. **Matière : polyéthylène**.
Norme : EN 12050-1.

Volume	330 L
Diamètre	100 mm
Nombre de pompes	1

Fabriqué en France

Garantie 3 ans

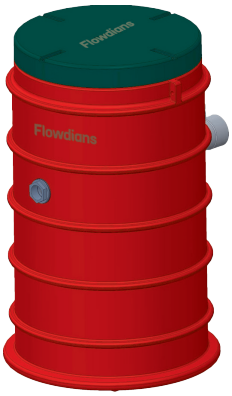

Puissance de la pompe : 370 W
Code : 69 026 125
939 €HT La pièce

Puissance de la pompe : 880 W
Code : 69 026 133
1 140 €HT La pièce

KESSEL

POSTE DE RELEVAGE AQUAPUMP SMALL MONO BASIC STF 1300

Prévu pour relever les eaux usées (contenant des matières fécales) dont la collecte est en dessous du niveau du collecteur de rejet. Couvercle verrouillable et étanche. Arrivée des effluents dans le poste prévue dans l'une des 3 zones à percer (perçage à réaliser sur site).
Vanne d'isolement et presse-étoupe montés d'usine. Vanne sur la canalisation de refoulement dans le poste et la pompe vient se raccorder dessus.
Prévu pour une installation enterrée (ou hors sol) avec une rehausse disponible en option.
Composition : pompe STF 1300 équipée d'une roue vortex pilotée par flotteur. Clapet anti-retour. Cuve.

Diamètre	63 mm
Volume	25 L
Usage	eaux usées
Nombre de pompes	2
Puissance de la pompe	1 300 W
Norme	EN 12050-1

Code : 66 307 263
1 040 €HT La pièce

Livré avec 2 joints Ø 110, un sachet de graisse et le manuel utilisateur.
EN 12050-1

GRAF

MICRO-STATION D'ÉPURATION EASYONE

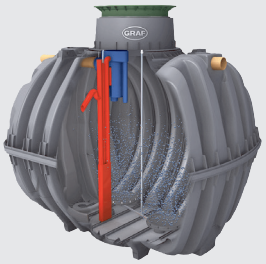

EasyOne révolutionne le traitement des eaux usées.
Micro-stations d'épuration easyOne, passage piétons, armoire interne.
Nouvelle technologie de traitement en 3 étapes : **traitement des eaux usées directement à leur arrivée dans la cuve** (pas de prétraitement), **décantation des eaux traitées**, **évacuation des eaux clarifiées**.
Pas de ventilation secondaire nécessaire.
Composition : 1 cuve à enterrer Carat avec mini rehausse télescopique et couvercle vert pour passage piétons, système de traitement easyOne, armoire de pilotage interne.
30 ans de garantie sur la cuve et 3 ans sur le système épuratoire.

Volume	3750 L
Équivalent habitant	5 EH
Dimensions (L x l x h)	2,28 x 1,755 x 2,2 m
Poids	175 kg

NF EN 12566-3

Code : 67 447 085
3 350 €HT La pièce
+ écoparticipation : 0,42 €HT

Sebico

Fabriqué en France

MICRO-STATION D'ÉPURATION AQUAMERIS AQ2

Monocuve 3 en 1.
Culture fixée pour des variations de charges hydrauliques et polluantes. Prétraitement de 2500 litres. Performances épuratoires exceptionnelles grâce au bioréacteur et au clarificateur.
Recirculation des boues vers le compartiment prétraitement.
Compartiment technique. Accès total aux composants de la micro-station. Cuve monobloc en polyéthylène nervurée et renforcée adaptée pour les chantiers d'accès difficile, installation possible en nappe phréatique. Surpresseur intégré ou déporté.

Volume	4500 L
Équivalent habitant	5 EH
Dimensions (L x l x h)	2,8 x 1,46 x 1,87 m
Poids	289 kg

Code : 57 737 670
3 490 €HT La pièce
+ écoparticipation : 2,47 €HT

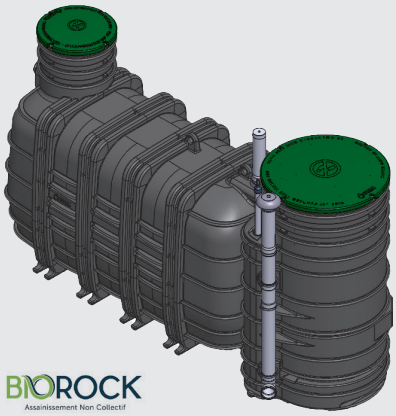

BIOROCK
Assainissement Non Collectif

FILIÈRE MONOBLOCK 3-5 V3

Ultra compacte et robuste - Épuration sans électricité - Installation rapide et économique.
La filière MONOBLOCK abrite 2 compartiments. Le premier compartiment reçoit les eaux usées pour les décanter.
Les eaux sont ensuite acheminées vers le compartiment du traitement secondaire afin d'être traitées grâce à un système d'épuration biologique utilisant le média BIOROCK®.

Volume	3000 L
Équivalent habitant	5 EH
Dimensions (L x l x h)	3796 x 1200 x 2088 mm
Poids	394 kg

Code : 69 286 542

4 060 €HT La pièce

+ écoparticipation : 3,61 €HT

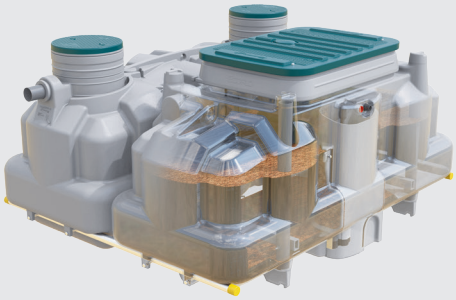

PREMIER TECH

PACK ECOFLO PE2 SORTIE HAUTE

Filtre compact en PE, au format pack : 1 fosse toutes eaux (munie du préfiltre PF17 et du connecteur sécurisé CPS) et 1 filtre composé de fragments de coco pour la filtration des eaux usées domestiques (munie d'une pompe de relevage avec clapet anti-retour, alarme de niveau et connecteur étanche)

Volume	3000 L
Équivalent habitant	5 EH
Dimensions (L x l x h)	2,9 x 2,42 x 1,43 m
Poids	625 kg

Livré prêt à poser.

Code : 60 844 712

4 249 €HT La pièce

+ écoparticipation : 4,98 €HT

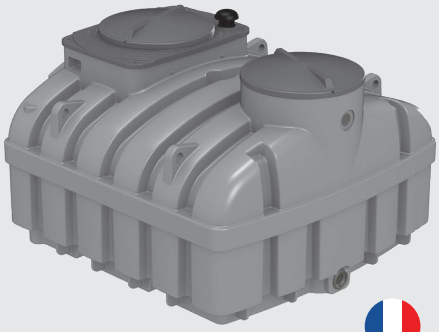

Sebico

Fabriqué en France

FILTRE COMPACT BIOMERIS

Cette filière d'assainissement non collectif est composée d'une fosse toutes eaux et d'un filtre.
Un prétraitement largement dimensionné adapté pour toutes les habitations (résidences principales ou secondaires). Produit résistant pour tous types de terrain (2 brevets).
Pose facile et possible en nappe phréatique.

Volume	1800 L
Équivalent habitant	5 EH
Dimensions (L x l x h)	1,96 x 2,08 x 1,35 m
Poids	960 kg

CE 12566-3

Code : 61 991 581

3 575 €HT La pièce

+ écoparticipation : 2,26 €HT

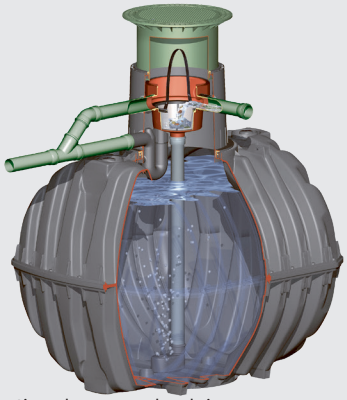

GRAF

KIT DE BASE CARAT UNIVERSEL 3

Solution économique de récupération des eaux de pluie.
Système de filtration intégré (pouvoir de récupération : 100 %).
Installation simple et rapide.
Kit comprenant :
- cuve à enterrer Carat,
- mini-réhausse télescopique avec couvercle, passage piéton,
- pack accessoires filtre Carat n°2.

Volume L	Longueur mm	Largeur mm	Hauteur mm	Poids kg	Code	Prix €HT La pièce
3750	2280	1755	2200	150	67 446 925	1 559,00
4800	2280	1985	2430	185	67 446 933	1 699,00
10000	3520	2240	2895	455	67 446 976	3 099,00

PREMIER TECH

CUVE DE STOCKAGE ENTERRÉE REWATEC

Cuve très résistante.
Livrée nue sans couvercles ni accessoires.
Seul un tube PVC Ø 110 mm est livré à l'intérieur de la cuve.

Volume L	Longueur mm	Largeur mm	Hauteur mm	Poids kg	Code	Prix €HT La pièce
3000	2337	2337	1182	112	69 014 275	1 049,00
5000	3400	2300	1245	172	69 014 283	1 449,00
7000	3370	2350	1460	267	69 014 291	2 199,00

+ éco-participation : 0,96€HT

Service communication DESCOURS & CABAUD. COM5691 - PM00033 - Janvier 2024

OPÉRATION ASSAINISSEMENT NON COLLECTIF réservée aux professionnels. Prix nets H.T. valables du 1er mars au 30 avril 2024 (sauf erreur d'impression, hausses fabricants ou matières premières) dans les agences PROLIANS participantes à l'opération et dans la limite des stocks disponibles. Photos non contractuelles. Les logos et marques de ce support appartiennent à leur propriétaire. Reproduction totale ou partielle des textes ou des photos interdite sans l'accord PROLIANS.
Le Groupe DESCOURS & CABAUD est adhérent auprès de VALOBAT et participe à la gestion de la fin de vie des Produits et Matériaux de Construction du secteur du Bâtiment qu'il met sur le marché. À ce titre, une éco-participation sera rajoutée sur la facture des produits concernés.

Tous les papiers se trient et se recyclent

PROLIANS
LE PARTENAIRE DES MÉTIERS DE LA CONSTRUCTION

PROLIANS, une enseigne du Groupe DESCOURS & CABAUD